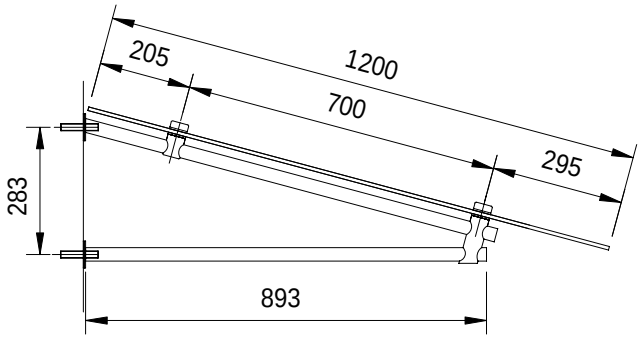

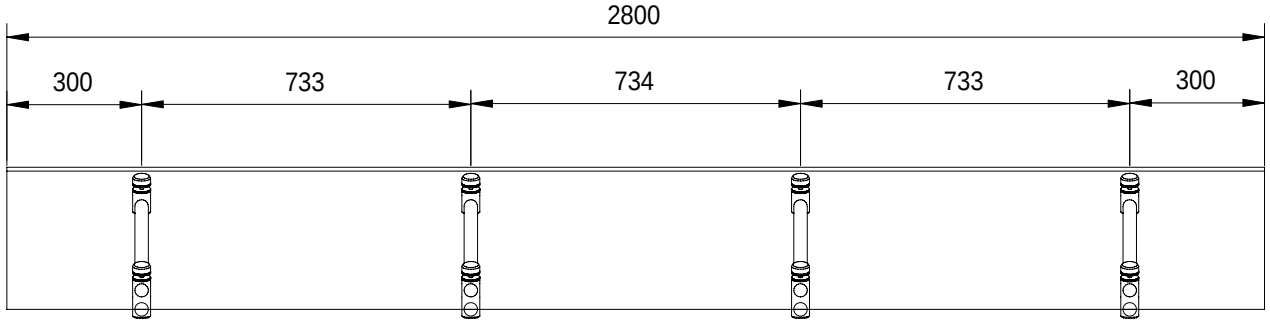

Modellreihe Leipzig

2800 x 1200

Haustürvordächer aus Edelstahl und Glas
zeitlos, dauerhaft und schön

Vordach-Design