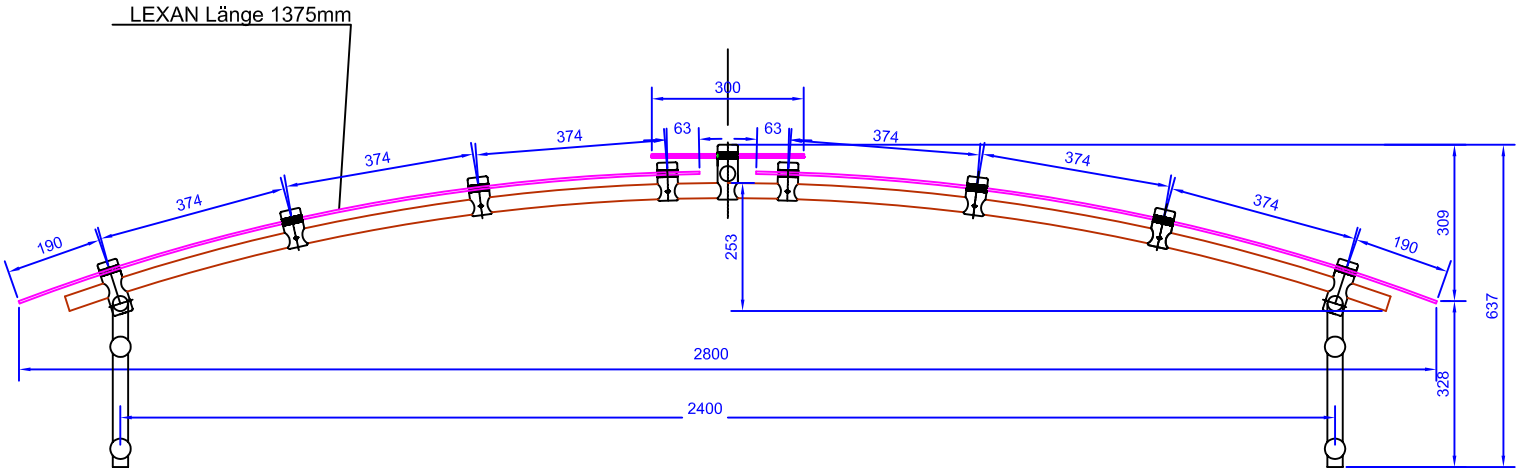

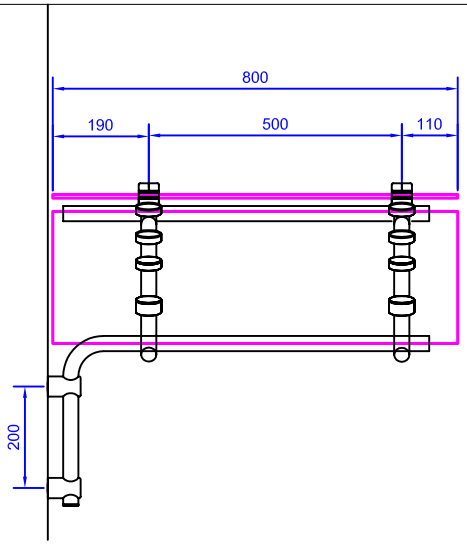

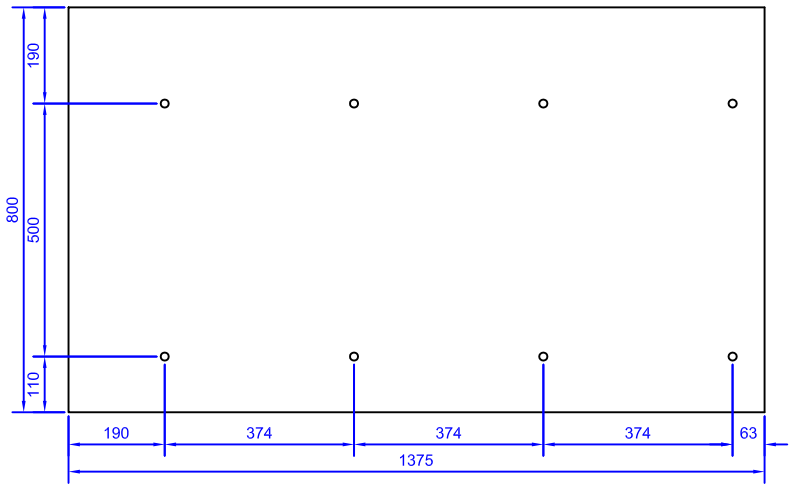

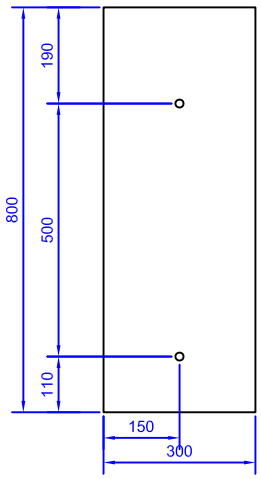

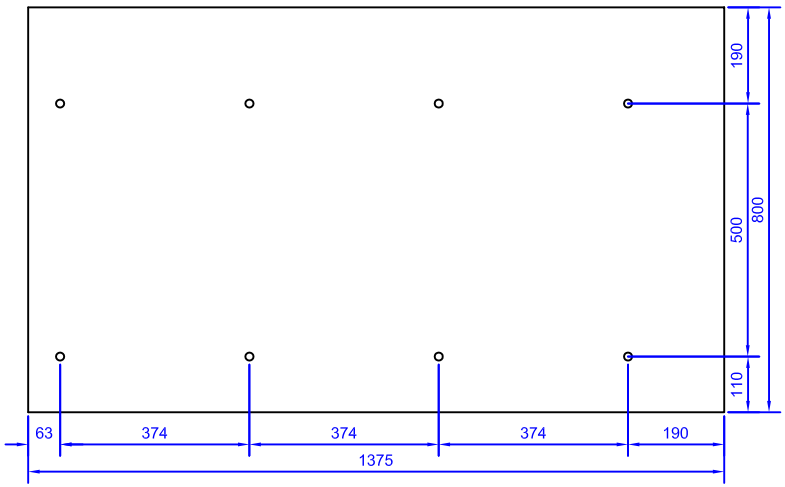

Modellreihe Potsdam

2800 x 800 mm

Eindeckung Lexan